XH型连接器承认书图面

名　　称	材　　料	附　　注
端子 Terminal	Phosphor Bronze	

REV	修订记录	修订人	修订日期
A/1	增加XH-T26型号	YF	2023/12/6
A/2	对T25的C/E尺寸进行修改，不影响产品适用	YF	2023/12/11
A/3	增加XH-T27型号	YF	2024/08/24
A/4	废除XH-T26型号	YN	2024/11/19
A/5	增加XH-T28型号	YN	2025/09/18

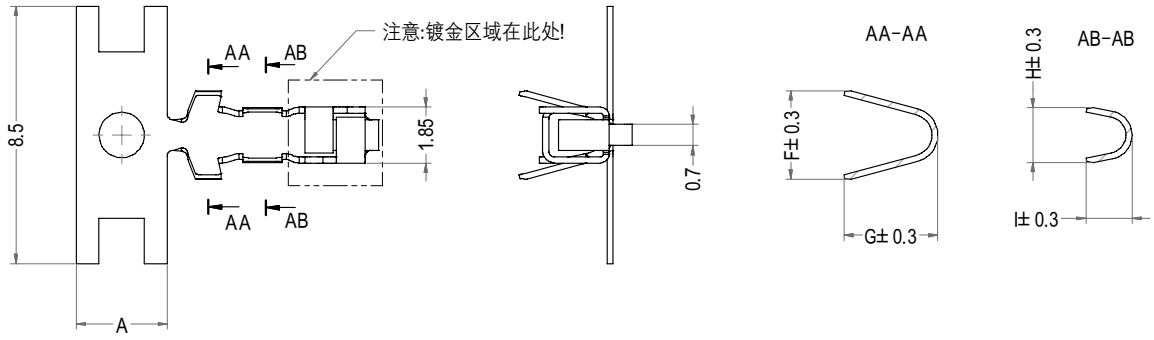

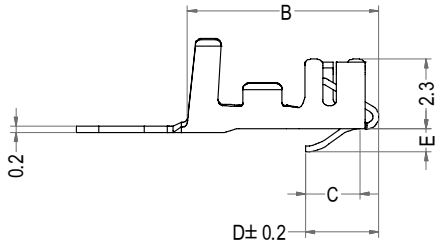

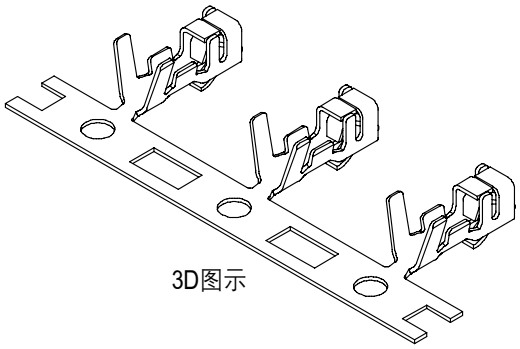

3D图示

Part No.	Description	Wire Range
A2501-TP	XH-T11	AWG #26 to #22
A2501-T12P	XH-T12	AWG #26 to #22
A2501-T13P	XH-T13	AWG #26 to #22
A2501-T21P	XH-T21	AWG #26 to #22
A2501-T23P	XH-T23	AWG #26 to #22
A2501-T24P	XH-T24	AWG #26 to #22
A2501-T25P	XH-T25	AWG #28
A2501-T27P	XH-T27	AWG #28
A2501-T28P	XH-T28	AWG #24 to #20

Part No.	Description	A	B	C	D	E	F	G	H	I	Finish	Qty/reel
A2501-TP	XH-T11	3	6.45	1.65~1.9	2.40	0.80	2.90	3.00	1.80	1.50	TIN	6000pcs
A2501-T12P	XH-T12	3	6.45	1.65~1.9	2.40	0.80	2.90	3.00	1.80	1.50	TIN	6000pcs
A2501-T13P	XH-T13	3	6.45	1.65~1.9	2.40	0.90	2.90	3.00	1.80	1.50	TIN	6000pcs
A2501-T21P	XH-T21	2.8	6.30	1.65~1.9	2.40	0.85	2.90	3.00	1.80	1.50	TIN	6000pcs
A2501-T23P	XH-T23	2.8	6.30	1.1~1.3	2.40	0.80	2.90	3.00	1.80	1.50	TIN	6000pcs
A2501-T24P	XH-T24	2.8	6.30	1.05~1.3	2.70	0.80	2.90	3.00	1.80	1.50	TIN	6000pcs
A2501-T25P	XH-T25	2.8	6.30	1.5~1.85	2.40	0.85	2.60	2.35	1.60	1.20	TIN	6000pcs
A2501-T27P	XH-T27	2.8	6.30	1.65~1.9	2.40	0.85	2.90	3.00	1.50	1.25	TIN	6000pcs
A2501-T28P	XH-T28	2.8	6.30	1.65~1.9	2.40	0.85	2.90	3.00	1.80	1.90	TIN	6000pcs

LHE® 浙江联和电子有限公司

品名	XH-T	比例	4 : 1
料号	A2501-T	未注公差(mm)	
图号	/	>0~3	±0.12
材料	Phosphor Bronze	>3~18	±0.15
制图	熹宁 2026-06-02	>18~50	±0.3
审核	天琴 2026-06-02	>50~120	±0.5
批准	季育文 2026-06-02	X°	±3°
视角		X.X°	±0.5°